ORW-72.24.20.10.002

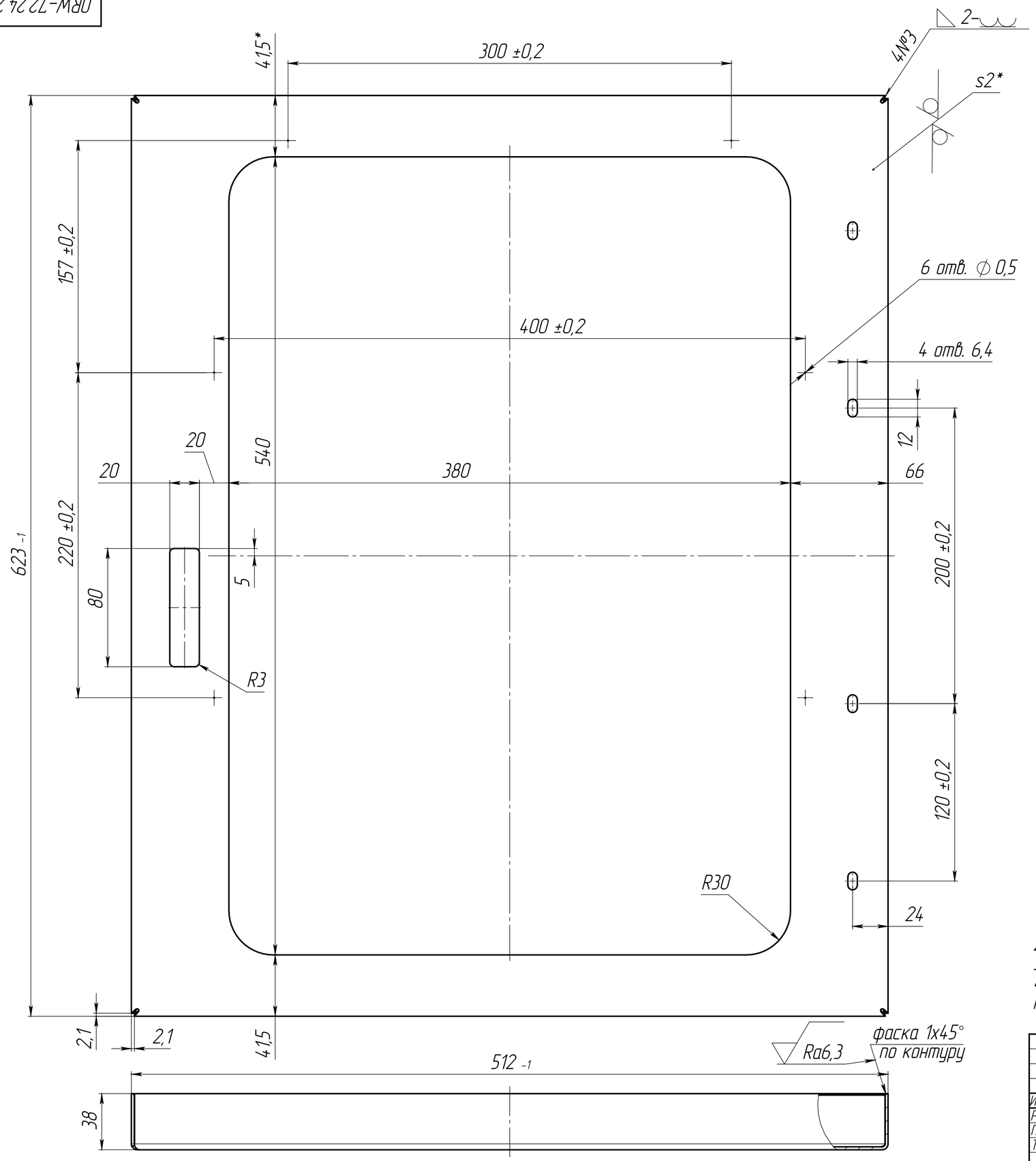

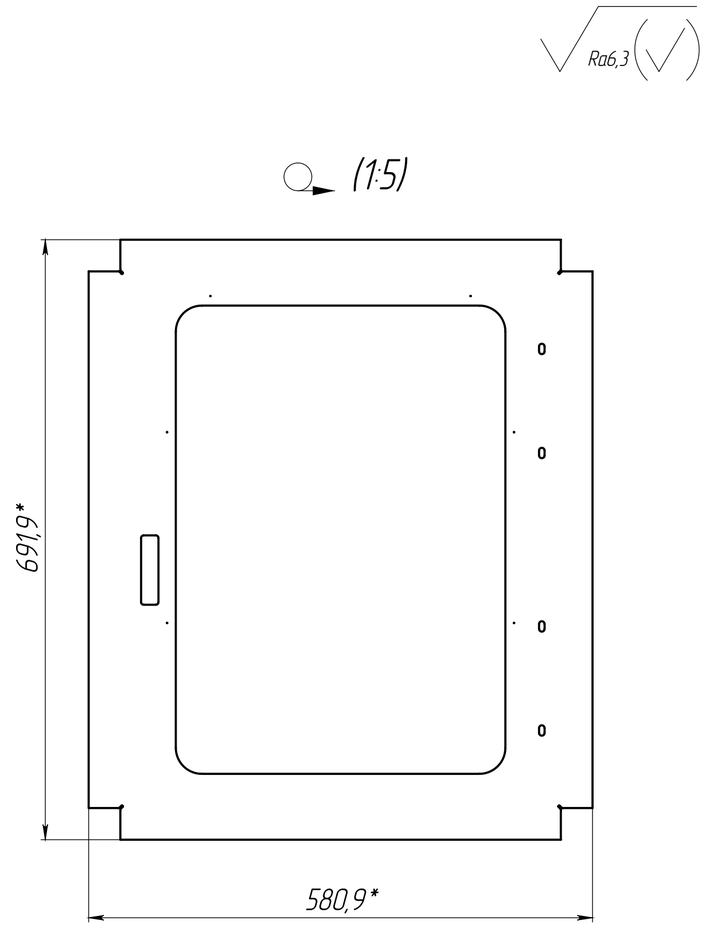

1. *Размеры для справок.
2. Общие допуски по ГОСТ 30893.1: H14; h14; ±IT14/2.
3. Неуказанные радиусы гибки – R2.
4. Разметочные отв. ⌀0,5 допускается заменить кернением или гравировкой.

					ORW-72.24.20.10.002			
Изм.	Лист	№ докум.	Подп.	Дата	Короб	Лит.	Масса	Масштаб
Разраб.		Зотов		19.09.2025			2.97	1:2
Пров.						Лист	Листов 1	
Т. контр.								
Н. контр.					Лист Б-ПН-0-2 ГОСТ 19903-2015 / ст3 ГОСТ 380-2005			
Утв.								

Перв. примен. | Справ. № | Подп. и дата | Инв. № дубл. | Взам. инв. № | Подп. и дата | Инв. № подл.

Копировал | Формат А2